ОТРАСЛЕВЫЕ СТАНДАРТЫ

ДЕТАЛИ ТРУБОПРОВОДОВ $D_у$ 500—1400 мм СВАРНЫЕ ИЗ УГЛЕРОДИСТОЙ СТАЛИ на $P_у \leqslant 2{,}5$ МПа ($\approx$25 кгс/см^2)

ОСТ 36-19—77 — ОСТ 36-26—77

Издание официальное

© МИНИСТЕРСТВО МОНТАЖНЫХ И СПЕЦИАЛЬНЫХ СТРОИТЕЛЬНЫХ РАБОТ СССР

Москва

ЭС НТИ "Техэксперт"

РАЗРАБОТАНЫ И ВНЕСЕНЫ Всесоюзным научно-исследовательским институтом по монтажным и специальным строительным работам (ВНИИмонтажспецстрой)

Зам. директора по научной работе, д-р техн. наук Б. В. Поповский
Зав. лабораторией технологических трубопроводов, канд техн. наук Р. И. Тавастшерна
Руководитель темы, канд. техн. наук А. И. Бесман
Исполнители Т. А. Тузова, В. О. Озеров

ПОДГОТОВЛЕНЫ К УТВЕРЖДЕНИЮ Главным техническим управлением Министерства монтажных и специальных строительных работ СССР

Начальник В. М. Орлов
Начальник отдела норм и стандартов В. И. Аксенов

СОГЛАСОВАНЫ с Госгортехнадзором СССР

Зам. начальника управления по котлонадзору и подъемным сооружениям А. И. Мурачев

Главными управлениями Министерства монтажных и специальных строительных работ СССР:

ГлавУПП

Главный инженер Ю. С. Летников

Главхиммонтажем

Главный технолог Б. А. Тыркин

Главнефтемонтажем

Главный технолог В. М. Ашмян

Главтехмонтажем

Главный технолог Д. С. Корелин

Главметаллургмонтажем

Зам. начальника В. И. Фотеев

Главлегпродмонтажем

Зам. начальника Д. М. Гайдамак

УТВЕРЖДЕНЫ И ВВЕДЕНЫ В ДЕЙСТВИЕ ПРИКАЗОМ Министерства монтажных и специальных строительных работ СССР от 29 марта 1977 г. № 69

Заместитель министра С. В. Подобедов

ЭС НТИ "Техэксперт"

УДК 621.643.4.065 Группа Г18

ОТРАСЛЕВОЙ СТАНДАРТ

ДЕТАЛИ ТРУБОПРОВОДОВ $D_у$ 500—1400 мм СВАРНЫЕ ИЗ УГЛЕРОДИСТОЙ СТАЛИ НА $P_у \leqslant 2{,}5$ МПа (≈ 25 кгс/см^2). ПЕРЕХОДЫ КОНЦЕНТРИЧЕСКИЕ И ЭКСЦЕНТРИЧЕСКИЕ

ОСТ 36-22—77

Размеры

Вводится впервые

Приказом Минмонтажспецстроя СССР от 29 марта 1977 г. № 69 срок. введения установлен с 1 января 1978 г.

Несоблюдение стандарта преследуется по закону

1. Настоящий стандарт распространяется на переходы сварные концентрические и эксцентрические из углеродистой стали на $P_у \leqslant 2{,}5$ МПа (≈ 25 кгс/см^2).

Переход концентрический

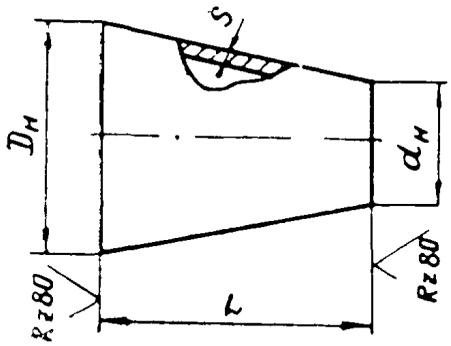

Переход эксцентрический

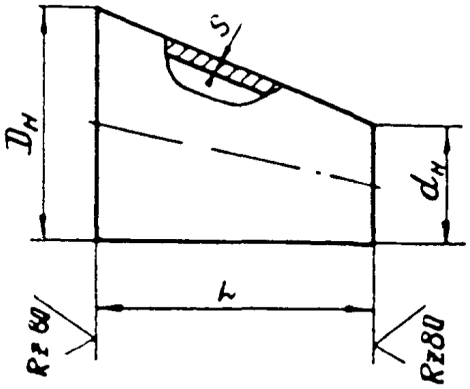

ЭС НТИ "Техэксперт"

2. Назначение и условия применения переходов — по ОСТ 36-19—77.

3. Конструкция, размеры, масса и условное давление переходов должны соответствовать указанным на чертеже и в таблице.

Размеры, мм						Условное давление $P_у$, МПа (≈кгс/см²), не более, для сред		Масса, кг
$D_у$	$d_у$	$D_н$	$d_н$	L	S	неагрессивных	среднеагрессивных	
500	300	530	325	500	7 8 12	1,6(16) 2,5(25) —	1,0(10) — 2,5(25)	37 42 63
500	400	530	426	500	7 8 12	1,6(16) 2,5(25) —	1,0(10) — 2,5(25)	41 47 69
600	400	630	426	500	7 10 12	1,6(16) 2,5(25) —	1,0(10) 1,6(16) 2,5(25)	46 65 78
600	500	630	530	500	7 10 12	1,6(16) 2,5(25) —	1,0(10) 1,6(16) 2,5(25)	50 70 84
800	500	820	530	600	8 10 14	1,6(16) — 2,5(25)	1,0(10) 1,6(16) 2,5(25)	81 101 141
800	600	820	630	600	8 10 14	1,6(16) — 2,5(25)	1,0(10) 1,6(16) 2,5(25)	86 107 149
1000	600	1020	630	600	8 10 15	1,0(10) 1,6(16) 2,5(25)	0,63(6,3) 1,0(10) 1,6(16)	101 126 189
1000	800	1020	820	600	8 10 15	1,0(10) 1,6(16) 2,5(25)	0,63(6,3) 1,0(10) 1,6(16)	109 136 203
1200	800	1220	820	700	9 12 15	1,0(10) 1,6(16) —	0,63(6,3) 1,0(10) 1,6(16)	163 217 270

ЭС НТИ "Техэксперт"

Продолжение

Размеры, мм						Условное давление $P_у$, МПа (≈кгс/см²), не более, для сред		Масса, кг
$D_у$	$d_у$	$D_н$	$d_н$	L	S	неагрессивных	среднеагрессивных	
1200	1000	1220	1020	700	9 12 15	1,0(10) 1,6(16) –	0,63(6,3) 1,0(10) 1,6(16)	174 231 288
1400	1000	1420	1020	800	10 14	1,0(10) 1,6(16)	0,63(6,3) 1,0(10)	245 343
1400	1200	1420	1220	800	10 14	1,0(10) 1,6(16)	0,63(6,3) 1,0(10)	260 363

4. Переходы должны иметь не более двух сварных швов, расположенных вдоль образующей конуса.

5. Материал и технические требования—по ОСТ 36-26—77.

Пример условного обозначения перехода $D_н = 530$ мм, $d_н = 426$ мм и $S = 12$ мм из стали ВСт3сп:

концентрического:

Переход К 530×426×12 ВСт3сп ОСТ 36-22—77;

эксцентрического:

Переход Э 530×426×12 ВСт3сп ОСТ 36-22—77.

ЭС НТИ "Техэксперт"

СОДЕРЖАНИЕ

Обозначение стандарта	Наименование стандарта	Стр.
ОСТ 36-19—77	Детали трубопроводов $D_у$ 500—1400 мм сварные из углеродистой стали на $P_у \leqslant 2{,}5$ МПа (≈ 25 кгс/см^2). Типы и основные параметры	1
ОСТ 36-20—77	Детали трубопроводов $D_у$ 500—1400 мм сварные из углеродистой стали на $P_у \leqslant 2{,}5$ МПа (≈ 25 кгс/см^2). Отводы штампосварные $R=1{,}5D_у$ под углом 90°. Размеры	5
ОСТ 36-21—77	Детали трубопроводов $D_у$ 500—1400 мм сварные из углеродистой стали на $P_у \leqslant 2{,}5$ МПа (≈ 25 кгс/см^2). Отводы секционные $R=1{,}5D_у$ под углом 30, 45, 60 и 90°. Размеры	9
ОСТ 36-22—77	Детали трубопроводов $D_у$ 500—1400 мм сварные из углеродистой стали на $P_у \leqslant 2{,}5$ МПа (≈ 25 кгс/см^2). Переходы концентрические и эксцентрические. Размеры	13
ОСТ 36-23—77	Детали трубопроводов $D_у$ 500—1400 мм сварные из углеродистой стали на $P_у \leqslant 2{,}5$ МПа (≈ 25 кгс/см^2). Тройники штампосварные. Размеры	17
ОСТ 36-24—77	Детали трубопроводов $D_у$ 500—1400 мм сварные из углеродистой стали на $P_у \leqslant 2{,}5$ МПа (≈ 25 кгс/см^2). Тройники сварные. Размеры	21
ОСТ 36-25—77	Детали трубопроводов $D_у$ 500—1400 мм сварные из углеродистой стали на $P_у \leqslant 2{,}5$ МПа (≈ 25 кгс/см^2). Заглушки эллиптические. Размеры	25
ОСТ 36-26—77	Детали трубопроводов $D_у$ 500—1400 мм сварные из углеродистой стали на $P_у \leqslant 2{,}5$ МПа (≈ 25 кгс/см^2). Общие технические требования	27

ЭС НТИ "Техэксперт"

ЛИСТ РЕГИСТРАЦИИ ИЗМЕНЕНИЙ

ОСТ_____
(Обозначение стандарта)

Изм.	Номер листов (страниц)				Номер документа	Подпись	Дата	Срок введения изменения
	измененных	заменных	новых	аннулированных				

ЭС НТИ "Техэксперт"

Редактор *Н. М. Движкова*
Технический редактор *Н. Д. Саморукова*
Корректор *Т. А. Маркова*

Сдано в набор 2/XI-1977 г. Подписано в печать 7/II-1978 г
Формат 60×84 1/16 Печ. л. 2,5 Уч.-изд. л. 2,0 Бумага типогр. № 2
Изд. № М11-X-5-77 Зак. 3023 Тираж 5000 Цена 20 коп

ЦБНТИ Минмонтажспецстроя СССР
Москва, В-49, ул. Димитрова, 38а
г. Калинин. Областная типография.

ЭС НТИ "Техэксперт"